Régleur de débit unidirectionnel - Tube/Tube - RPL ET

Pour tube Ø ext. (mm)	Pression d'utilisation	Température	Matière
4	0 à 10 bar	0°C à + 60°C	Polymère et laiton nickelé

Description

Référence	Pour tube Ø ext. (mm)
RPL ET0404	4
RPL ET0606	6
RPL ET0808	8
RPL ET1010	10
RPL ET1212	12

Prevost SAS - 15 Rue du Pré Faucon - CS 90208 - Annecy-le-vieux - 74940 Annecy - France
Tel : +33 (0)4 50 64 04 45 - sales@prevost.eu - www.prevost.eu

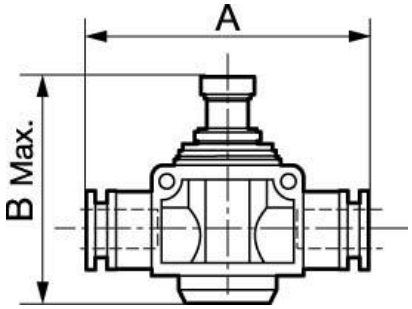

Dimensions		
Référence	A mm	B mm
RPL ET0404	38	29
RPL ET0606	49	43
RPL ET0808	55.1	48
RPL ET1010	63	54
RPL ET1212	75	58