Applique murale filetée femelle - 1 raccord et purge manuelle - Profil ISO 6150 B - Passage 11 mm

Entrée filetage femelle BSPP
G 1/2

Sortie 1 raccord
ISI 11EB

Technologie
Sécurité "one push" (anti-coup de fouet)

Pression d'utilisation
2 à 12 bar

Débit sous 6 bar
3686 l/min (ΔP = 0,6 bar)

Ø de passage
11 mm

Température
-15°C à +70°C

Matière
Corps composite Polyamide

Point fort
Anti-rayures Anti-statique
Excellent rendement

Description

Référence	Entrée filetage femelle BSPP	Sortie 1 raccord
ISI 111103EWK	G 1/2	ISI 11EB

Prevost SAS - 15 Rue du Pré Faucon - CS 90208 - Annecy-le-vieux - 74940 Annecy - France
Tel : +33 (0)4 50 64 04 45 - sales@prevost.eu - www.prevost.eu

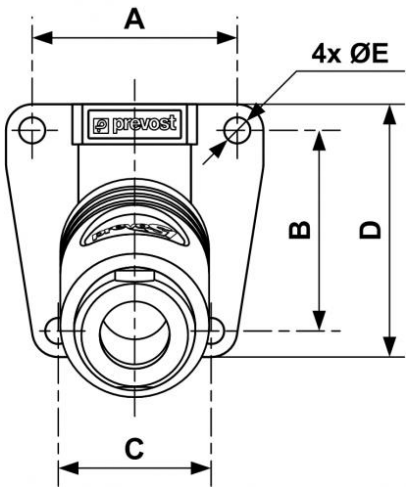

Dimensions					
Référence	A mm	B mm	C mm	D mm	E mm
ISI 111103EWK	51	50	38	63	6.5