Soufflette prevoS1 à écran d'air protecteur

Force de soufflage (à 6 bar (g))	Pression dynamique (à 10 mm sous 6 bar (bar))	Conso d'air (à 6 bar (Nm3/h))	Niveau sonore (à 6 bar (dBA))
131	2,1	24,8	87
Profil	**Pression max d'utilisation**	**Température**	**Matière**
British	12 bar	-15°C à +70°C	Corps composite Polyamide
Point fort	**Raccordement**		
Compact	Embout intégré		

Description

Référence	Force de soufflage (à 6 bar (g))	Pression dynamique (à 10 mm sous 6 bar (bar))	Conso d'air (à 6 bar (Nm3/h))	Niveau sonore (à 6 bar (dBA))
BBG 06ECR	131	2,1	24,8	87

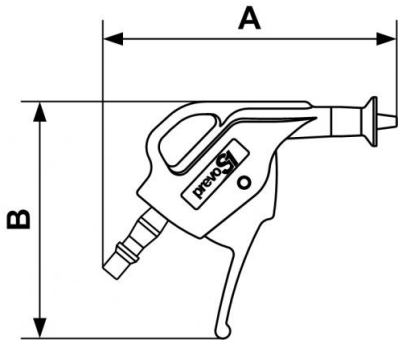

Dimensions		
Référence	A mm	B mm
BBG 06ECR	120	97