Cisaille revolver

Consommation (l/min)
113

Puissance (CV - W)
0,45 CV - 330 W

Vitesse de rotation (tr/min)
2500

Filetage femelle BSPT
R 1/4

Niveau sonore (dB(A))
92

Poids (kg)
1,3

Pression max d'utilisation
6,2 bar

Applications
Travaux de tronçonnage

Point fort
Confort et sécurité d'utilisation

Raccordement
Livré avec 3 embouts : ISO 6150 B; European 7,4 mm; ARO 210

Description

Référence	Consommation (l/min)	Puissance (CV - W)	Vitesse de rotation (tr/min)	Filetage femelle BSPT	Niveau sonore (dB(A))	Poids (kg)

Prevost SAS - 15 Rue du Pré Faucon - CS 90208 - Annecy-le-vieux - 74940 Annecy - France
Tel : +33 (0)4 50 64 04 45 - sales@prevost.eu - www.prevost.eu

TCS 02500	113	0,45 CV - 330 W	2500	R 1/4	92	1,3

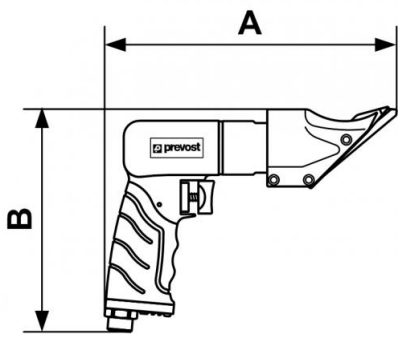

Dimensions		
Référence	A mm	B mm
TCS 02500	215	170