Pistolet de graissage

Consommation (l/min)	Capacité (cc)	Filetage femelle BSPT	Poids (kg)
120	400	R 1/4	1,7

Pression max d'utilisation	Raccordement
6,2 bar	Livré avec 3 embouts : ISO 6150 B; European 7,4 mm; ARO 210

Description

Référence	Consommation (l/min)	Capacité (cc)	Filetage femelle BSPT	Poids (kg)
TCG GR400	120	400	R 1/4	1,7

Prevost SAS - 15 Rue du Pré Faucon - CS 90208 - Annecy-le-vieux - 74940 Annecy - France
Tel : +33 (0)4 50 64 04 45 - sales@prevost.eu - www.prevost.eu

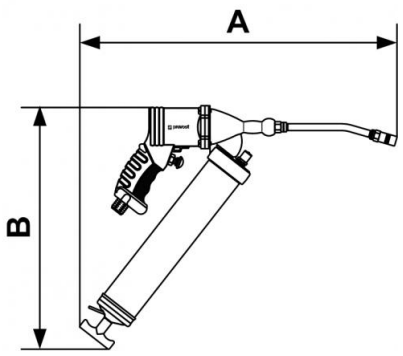

Dimensions		
Référence	A mm	B mm
TCG GR400	450	355