Perceuse revolver

Diamètre (mandrin (mm))
10 3/8"

Consommation (l/min)
120

Puissance (CV - W)
0,45 CV - 330 W

Vitesse de rotation (tr/min)
W1 : 1000 W2 : 2000

Filetage femelle BSPT
R 1/4

Niveau sonore (dB(A))
80

Poids (kg)
1,15

Pression max d'utilisation
6,2 bar

Applications
Perçage en industrie ou automobile

Raccordement
Livré avec 3 embouts : ISO 6150 B; European 7,4 mm; ARO 210

Description

Référence	Diamètre (mandrin (mm))	Consommatio (l/min)	Puissance (CV - W)	Vitesse de rotation (tr/min)	Filetage femelle BSPT	Niveau sonore (dB(A))	Poids (kg)

TAD P382000	10 3/8"	120	0,45 CV - 330 W	W1 : 1000 W2 : 2000	R 1/4	80	1,15
TAD P380800	13 1/2"	113	0,45 CV - 330 W	W1 : 450 W2 : 800	R 1/4	80	1,7

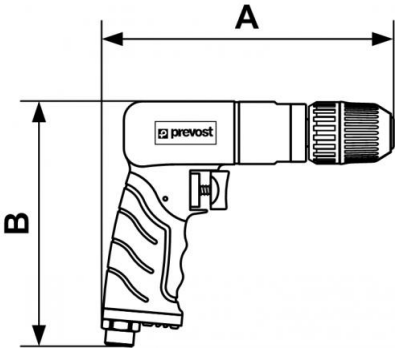

Dimensions		
Référence	A mm	B mm
TAD P382000	185	160
TAD P380800	210	160