Raccord rotatif fileté mâle cylindrique avec joint d'étanchéité

Filetage mâle BSPP
G 1/2

Profil
British

Technologie
Sécurité "one push" (anti-coup de fouet)

Pression d'utilisation
2 à 12 bar

Débit sous 6 bar
750 l/min (ΔP = 0,6 bar)

Ø de passage
6 mm

Température
-15°C à +70°C

Matière
Corps composite

Point fort
Anti-rayures Anti-statique

Description

Référence	Filetage mâle BSPP
BSI 061153SE	G 1/2

Prevost SAS - 15 Rue du Pré Faucon - CS 90208 - Annecy-le-vieux - 74940 Annecy - France
Tel : +33 (0)4 50 64 04 45 - sales@prevost.eu - www.prevost.eu

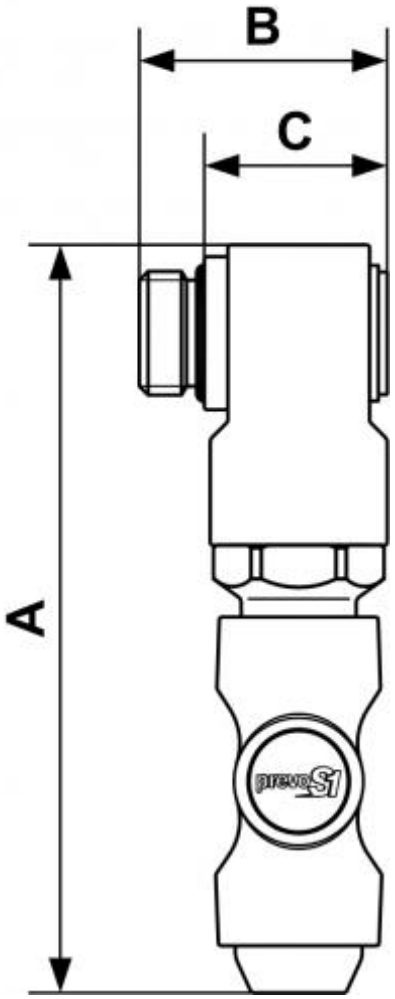

Dimensions			
Référence	A mm	B mm	C mm
BSI 061153SE	127	42	24